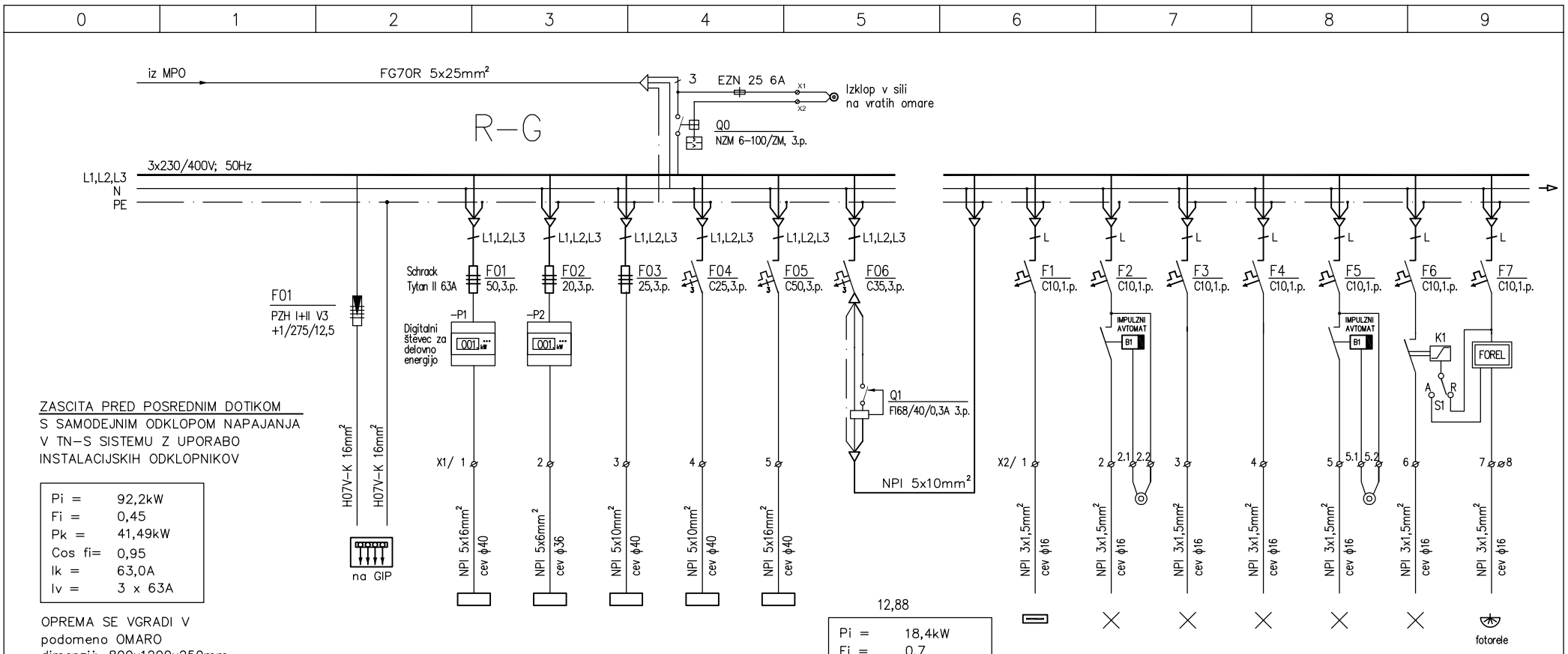


ZASCITA PRED POSREDNIM DOTIKOM
S SAMODEJNIM ODKLOPOM NAPAJANJA
V TN–S SISTEMU Z UPORABO
INSTALACIJSKIH ODKLOPNIKOV

| | |
|---|---|
| Pi = | 92,2kW |
| Fi = | 0,45 |
| Pk = | 41,49kW |
| Cos fi= | 0,95 |
| Ik = | 63,0A |
| Iv = | 3 x 63A |

OPREMA SE VGRADI V
podomeno OMARO
dimenzij: 800x1200x250mm

12,88

| | |
|---|---|
| Pi = | 18,4kW |
| Fi = | 0,7 |
| Pk = | 12,88kW |
| Cos fi= | 0,95 |
| Ik = | 19,6A |
| Iv = | 3 x 35A |

| TOKOKROG | I | II | III | IV | V |
|---|---|---|---|---|---|
| Pi (kW) | 15,6 | 8,2 | 19,3 | 9,1 | 21,6 |
| PORABNIK | R–V.P. | R–K.S. | R–N | R–E.P. | TOPLOTNA ČRPALKA |
| PROSTOR | pritličje | pritličje | nadstropje | pritličje | na strehi |

| 1 | 2 | 3 | 4 | 5 | 6 | 7 |
|---|---|---|---|---|---|---|
| 0,1 | 0,6 | 1,0 | 1,0 | 0,7 | 0,2 | 0,1 |
| VARNOSTNA RAZSVET. | RAZSVET. | RAZSVET. | RAZSVET. | RAZSVET. | RAZSVET. CELONOČ. | KRMILJE RAZSVET. |
| pritličje šola | Hodnik garderoba | Učilnica 1 | Učilnica 2 | Hodnik garderoba stopnišče | zunaj | |

ERDADO d.o.o.
Ul. Vena Pilona 29, 5270 Ajdovscina
Projektiranje, meritve, nadzor

Investitor: OBČINA AJDOVŠČINA, Ulica V.maja 6a, 5270 Ajdovščina
Objekt: DOM KRAJANOV SKRILJE
Načrt: ELEKTRIČNE INSTALACIJE, Močnostne instalacije
Risba: Enopolna razdelilna shema razdelilnika R–G
Odg. vodja projekta: Andrej Čopič u.d.i.a. ZAPS 1251
Odg. projektant: David Furlan, el.teh. E–9035
Sodelavec:
Št. projekta: 208/2013 | Št. načrta: 121/03–14 | Projekta dokumentacija: PZI
Datum: JUNIJ 2014 | ID št. podjetja: IZS 1958 | Št. risbe: | Stran: 2
Merilo:

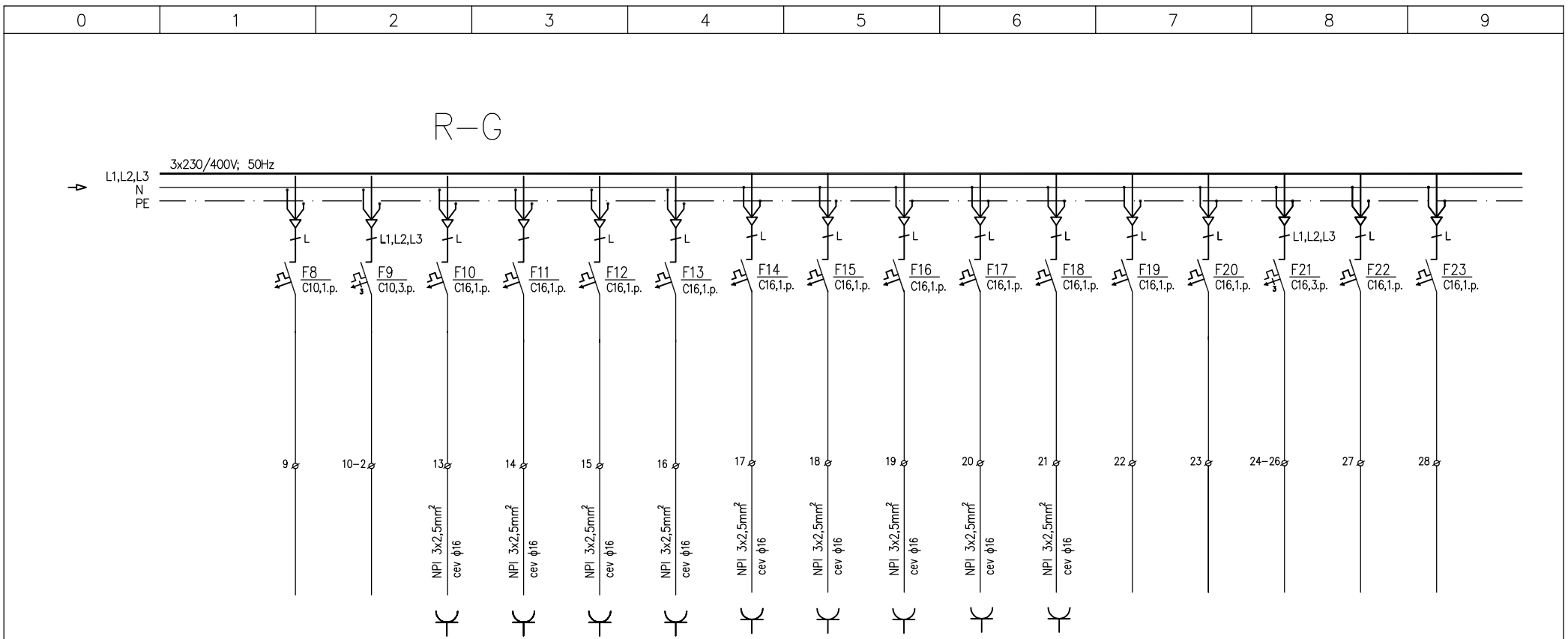


| TOKOKROG | 8 | 9 | 10 | 11 | 12 | 13 | 14 | 15 | 16 | 17 | 18 | 19 | 20 | 21 | 22 | 23 |
|---|---|---|---|---|---|---|---|---|---|---|---|---|---|---|---|---|
| Pi (kW) | | | 2,0 | 2,0 | 2,0 | 2,0 | 2,0 | 2,0 | 2,0 | 0,5 | 0,5 | | | | | |
| PORABNIK | REZERVA | REZERVA | VTIČNICE | VTIČNICE | VTIČNICE | VTIČNICE | VTIČNICE | VTIČNICE | VTIČNICE | VTIČNICA VIDEOPROJ | VTIČNICA VIDEOPROJ. | REZERVA | REZERVA | REZERVA | REZERVA | REZERVA |
| PROSTOR | | | Hodnik garderoba | Učilnica 1 | Učilnica 1 | Hodnik stopnišče | Učilnica 2 | Učilnica 2 | Hodnik garderoba | Učilnica 1 | Učilnica 2 | | | | | |

ERDADO d.o.o.
Ul. Vena Pilona 29, 5270 Ajdovscina
Projektiranje, meritve, nadzor

Investitor: OBČINA AJDOVŠČINA, Ulica V.maja 6a, 5270 Ajdovščina
Objekt: DOM KRAJANOV SKRILJE
Načrt: ELEKTRIČNE INSTALACIJE, Močnostne instalacije
Risba: Enopolna razdelilna shema razdelilnika R–G
Odg. vodja projekta: Andrej Čopič u.d.i.a. ZAPS 1251
Odg. projektant: David Furlan, el.teh. E–9035
Sodelavec:
Št. projekta: 208/2013 | Št. načrta: 121/03–14 | Projekta dokumentacija: PZI
Datum: JUNIJ 2014 | ID št. podjetja: IZS 1958 | Št. risbe: | Stran: 2.1
Merilo: